LİNEER
IP BAR

Sipariş Kodu	:	
Ürün Kodu	:	E IPB 020B 40OD00 GN 1K6 200 67

Ürün Bilgisi

Gövde	:	Polikarbon, Akrilik Ekstrüzyon Gövde
Difüzör	:	Opal Difüzör
Kullanım Şekli	:	Dış Cephe, Dekoratif Lineer Aydınlatma Armatürü
Işık Kaynağı	:	SMD LED
Tüketim Gücü	:	20W
Armatür Lümeni	:	1600 Lm
Armatür Verimliliği	:	80Lm/W
Giriş Gerilimi	:	220-240V AC
Çalışma Sıcaklığı	:	(-25 °C/+45 °C)
Ip Koruma Sınıfı	:	IP67
Darbe Dayanım Sınıfı (IK)	:	IK08
Led Ömrü L70	:	50.000 saat
Renksel Geriverim İndexi (CRI)	:	80
Renk Sıcaklığı (CCT)	:	4000K
Standartlar	:	EN60598-1 standartlarına uygun

Teknik Değerlerde -± %10 Tolerans Vardır.

Fotometrik Eğri

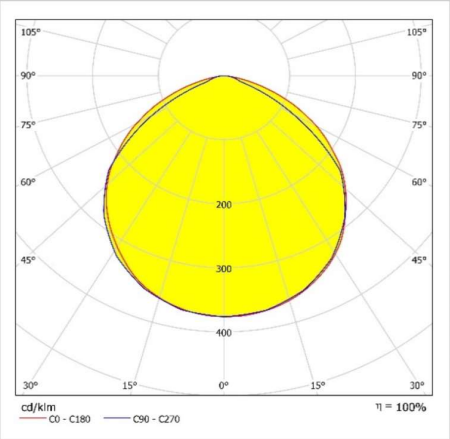

Opsiyonel Özellikler

DMX	: VAR
DALİ	: VAR
RGB	: VAR
Renk Sıcaklığı	: 3000K -5700K-6500K

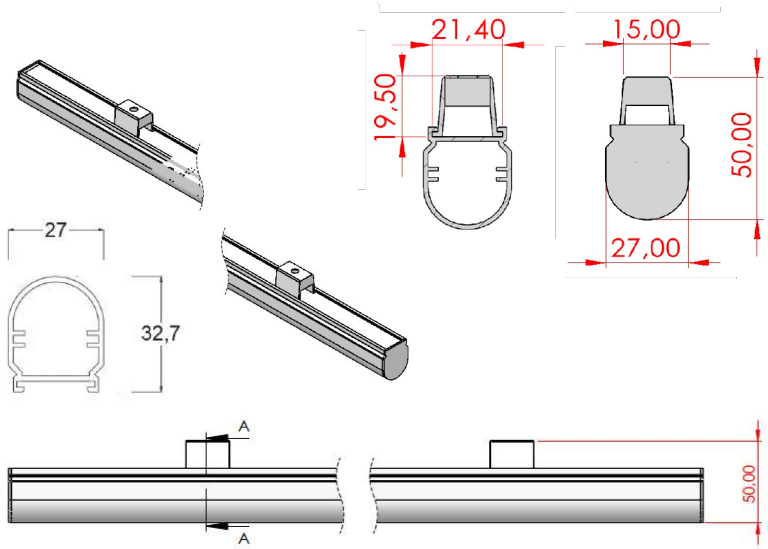

Uzunluk Ölçüleri (mm)

		a	b	h
Standard	:	200	27	32,7

Ağırlık (kg)

Standard	:	0,690

EMY TEKNİK AYDINLATMA ve PROJELENDİRME SAN. TİC. LTD. ŞTİ.
+90 212 803 19 19 info@emyteknik.com www.emyteknik.com
Oruçreis Mh. Tekstilkent Cad. Blok No:A13 No:57
Esenler | İstanbul | Türkiye

Dış Ortam Koşullarına Dayanıklı Cephe
Aydınlatma LED - Mimari Aydınlatma Sistemleri

IP67

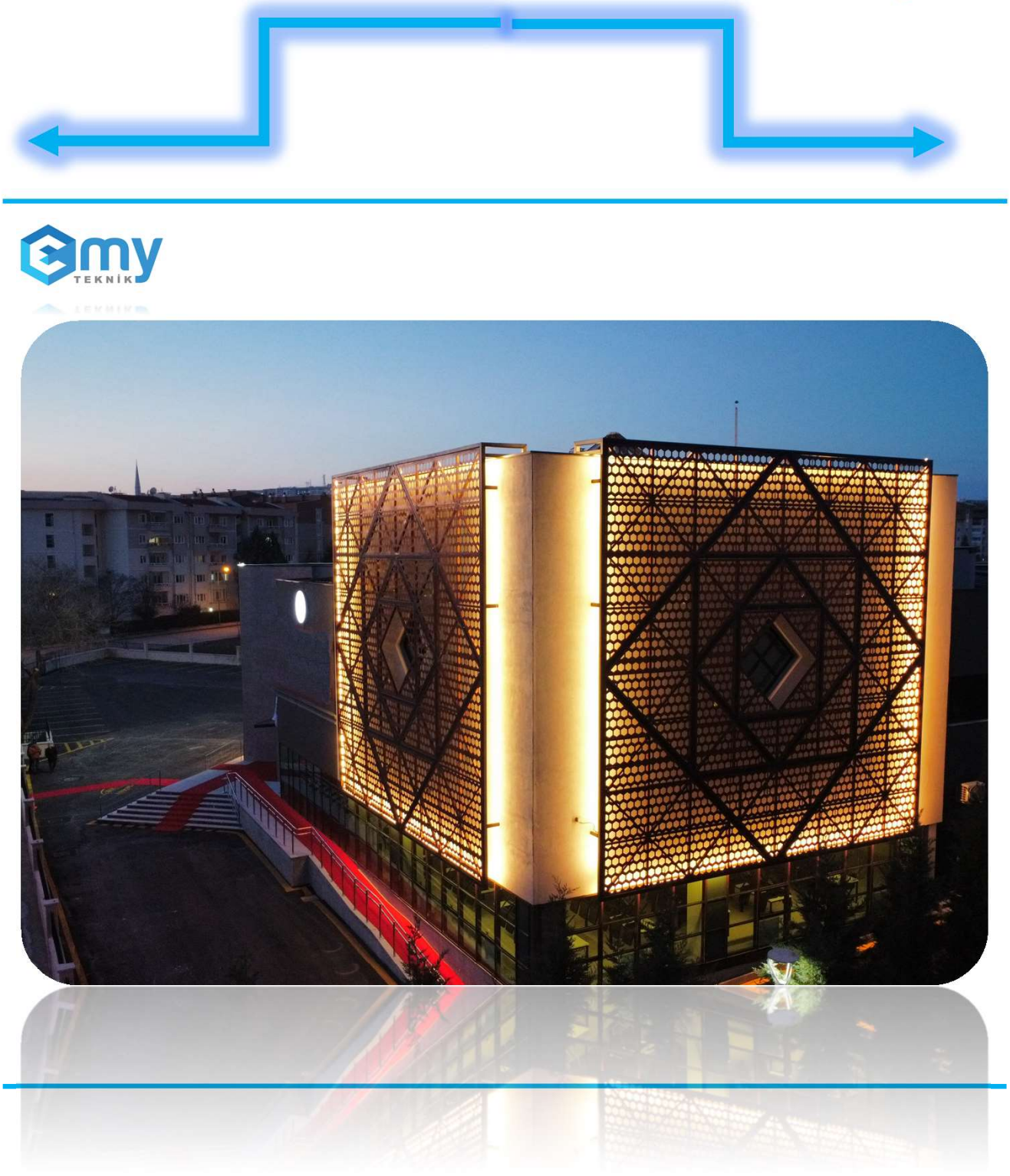

EMY TEKNİK AYDINLATMA ve PROJELENDİRME SAN. TİC. LTD. ŞTİ.
+90 212 803 19 19 info@emyteknik.com www.emyteknik.com
Oruçreis Mh. Tekstilkent Cad. Blok No:A13 No:57
Esenler | İstanbul | Türkiye